SCHEDA TECNICA FONDO CODICE 020060

immagine indicativa del prodotto

Sistema di chiusura:
film termosaldabile

Materia prima:
PP-Polipropylene per Alimenti

PLASTICA

05
PP

Decorazione:
Master colorato

Dimensioni

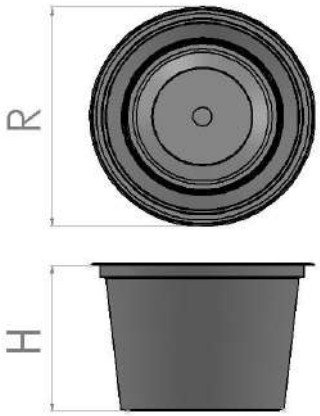

Riferimento Misure

R	Ø 93,5 mm	(+/- 1%)
H	65,5 mm	(+/- 1%)
Peso Articolo	10 gr	(+/- 5%)
Volume	0,32 lt	(+/- 5%)

IMBALLAGGIO CARTONE

Misura	59,5x38,5x45,5h cm
Pezzi	720
Peso Lordo*	8,0 Kg

* comprende (peso imballo, sacchetto, nastro)

IMBALLAGGIO PALLET

Misura	80x120x205h cm
Tot. Cartoni	24
Pezzi Tot.	17.280
Peso Lordo*	220 kg

* comprende (peso di ogni cartone,film estensibile, peso della pedana, etc.)

Le schede possono subire variazione a discrezione dell'Azienda

MR-06/0 del 15/03/2021